NUOS PLUS

RESPETO MEDIOAMBIENTAL · PROFESSIONAL TECH · ANTICORROSION · ANTILEGIONELA · SISTEMA DEFROSTING · EFICIENCIA ENERGÉTICA · AHORRO DE ENERGÍA · INTEGRACIÓN SOLAR

/ BOMBA DE CALOR DE SUELO PARA AGUA CALIENTE SANITARIA

- Rango de trabajo en modo bomba de calor con temperatura del aire entre - 7 y 42°C
- Gas ecológico R134a que permite alcanzar una temperatura del agua hasta 62°C en modo bomba de calor
- Condensador exterior al depósito (no está en contacto directo con el agua)
- Calderín de acero vitrificado al titanio
- Resistencia eléctrica cerámica envainada de doble potencia
- Doble ánodo, uno activo PROTECH que no necesita mantenimiento y uno de magnesio
- Display LCD
- Funciones: GREEN, AUTO, BOOST, BOOST2, programación horaria, VOYAGE, fotovoltaica y antilegionela
- Serpentín, doble vaina y toma de recirculación
- Preparado para tarifa nocturna
- Extensión de Garantía Total a 3 años
- Posibilidad de activación de una carga externa
- Optimización del funcionamiento con caldera mixta o sólo calefacción

A

A+ READY (ERP 2017)

200-250 L

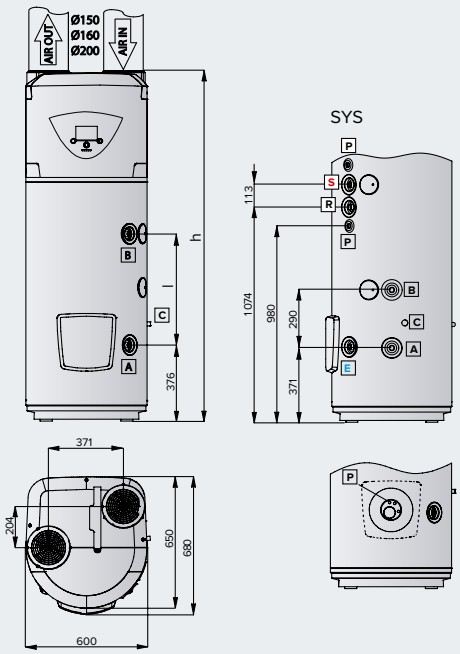

LEYENDA
E Entrada agua fría Ø 3/4" M
S Salida agua caliente Ø 3/4" M
A Retorno serpentín Ø 3/4" M
B Envío serpentín Ø 3/4" M
C Conexión descarga de condensados Ø 1/2" F
R Recirculación Ø 3/4" M
P Vaina sonda

DATOS TÉCNICOS		NUOS PLUS 200	NUOS PLUS 250	NUOS PLUS 250 SYS
Capacidad nominal	l	200	250	245
Potencia eléctrica absorbida media bomba de calor	W	700	700	700
COP aire a 7°C (EN16147)		3,05	3,35	3,14
COP aire a 14°C (EN16147)		3,28	3,64	3,54
Tiempo de calentamiento, aire a 7°C (EN16147)	h:min	4:30	5:23	5:43
Tiempo de calentamiento, aire a 14°C (EN16147)	h:min	3:38	4:39	4:55
Cantidad máx. agua a 40°C en una extracción única (EN16147)	l	273	346	345
Temperatura máxima bomba de calor	°C	62(55 fábrica)	62(55 fábrica)	62(55 fábrica)
Temperatura aire mín./máx.	°C	-7/42	-7/42	-7/42
Potencia máx. absorbida	W	2.500	2.500	2.500
Caudal de aire nominal	m^3/h	650	650	650
Volumen mínimo del local (inst. sin conductos aire)	m^3	30	30	30
Potencia resistencia	W	1.000+1.500	1.000+1.500	1.000+1.500
Temperatura máx. resistencia	°C	75 (65 fábrica)	75 (65 fábrica)	75 (65 fábrica)
Potencia sonora (EN12102)	dB(A)	55(52 con silent)	55(52 con silent)	55(52 con silent)
Presión máx. de ejercicio	bar	6	6	6
Peso neto	kg	90	95	115
DIMENSIONES				
h	mm	1.737	1.997	1.997
l	mm	550	810	810

NUOS PLUS		200	250	250 SYS
ErP	Clase Erp	A	A	A
	Perfil de consumo	L	XL	XL
Código		3079052	3079053	3079054
PRECIO EN EUROS		**2.865,00**	**3.085,00**	**3.285,00**

EN16147: Temp. agua fría 10°C, Temp. calentamiento 55°C